DIALux

Teren 1

Plan sytuacyjny opraw

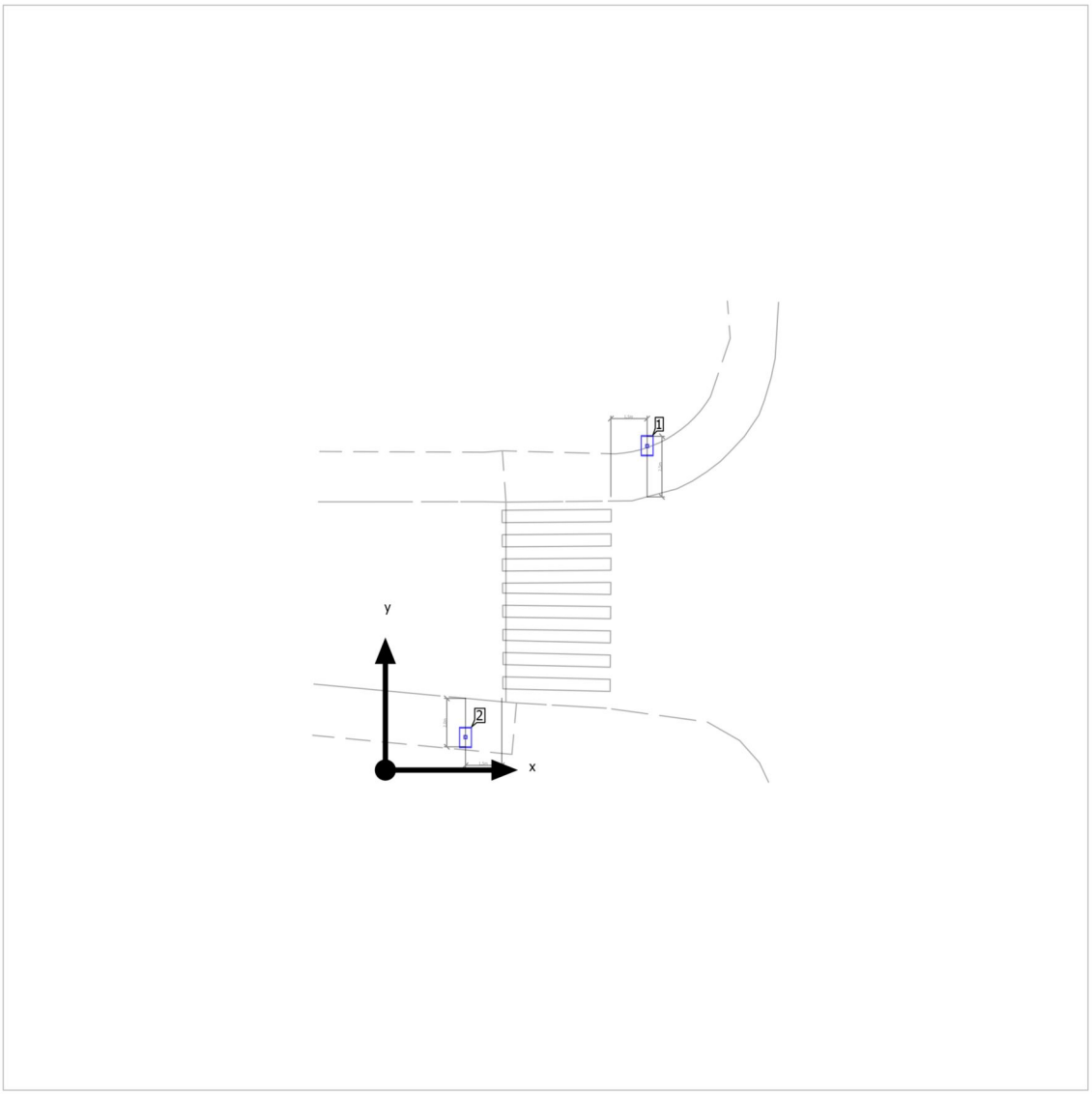

Teren 1

Plan sytuacyjny opraw

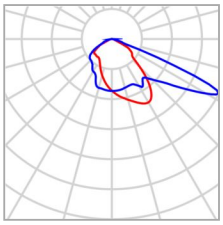

Producent	ROSA	P	79.0 W
Numer artykułu	2223135/6/P2/10kV	Φ_{Oprawa}	10298 lm
Nazwa artykułu	CUDDLE II LED REG 72 5000K P2		
Wyposażenie	1x 24xHP3535 72 5000K		

Pojedyncze oprawy

X	Y	Wysokość montażu	Oprawa
10.807 m	13.399 m	6.000 m	1
3.307 m	1.332 m	6.000 m	2

DIALux

Teren 1

Lista opraw

Φ_{razem}	P_{razem}	Skuteczność świetlna
20596 lm	158.0 W	130.4 lm/W

Szt.	Producent	Numer artykułu	Nazwa artykułu	P	Φ	Skuteczność świetlna
2	ROSA	2223135/6/P2/10kV	CUDDLE II LED REG 72 5000K P2	79.0 W	10298 lm	130.4 lm/W

Teren 1 (Scena świetlna 1)

Obiekty obliczeniowe

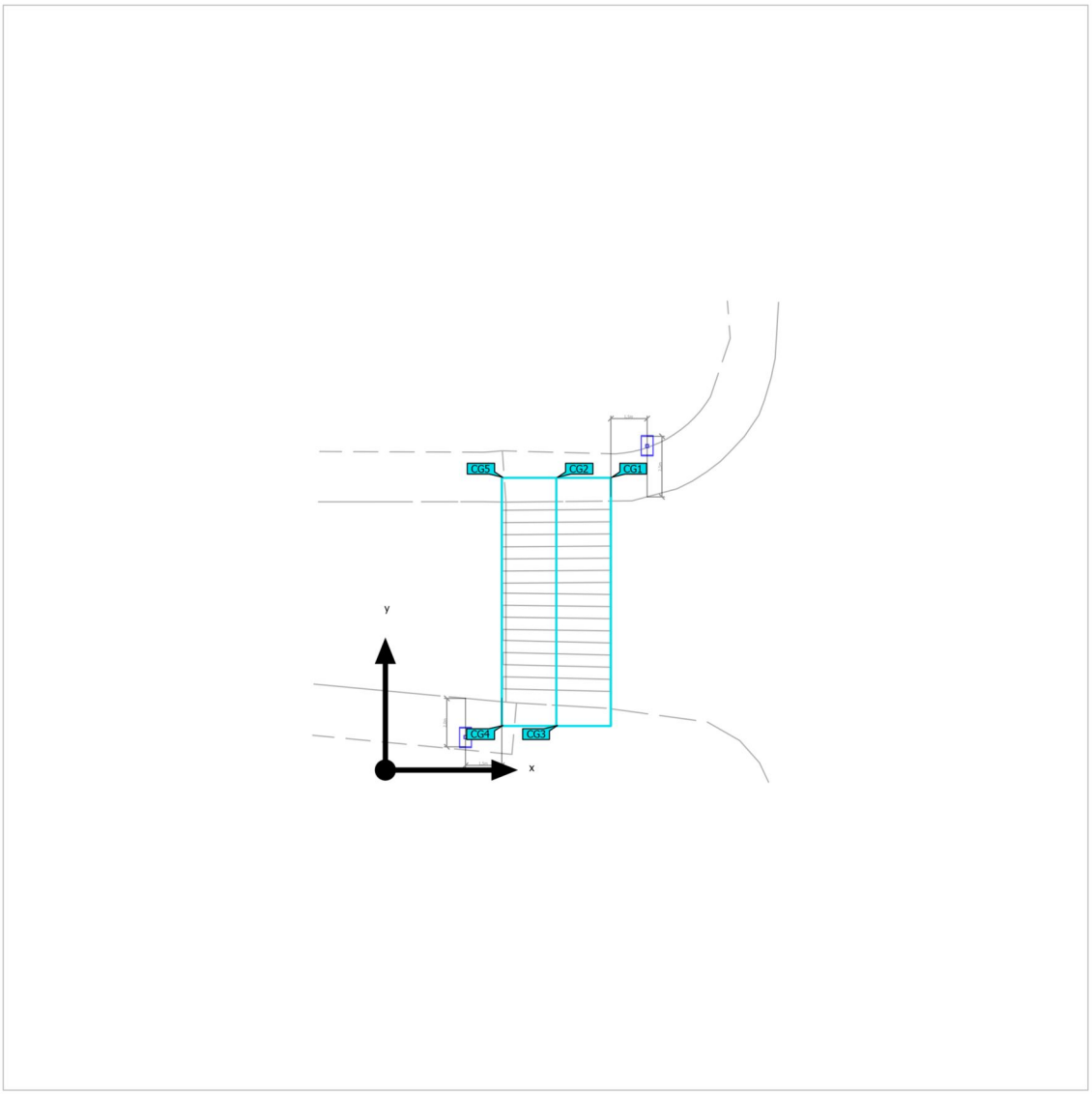

Teren 1 (Scena świetlna 1)

Obiekty obliczeniowe

Powierzchnie obliczeniowe

Właściwości	Ē	$E_{min.}$	E_{maks}	U_o (g_1)	g_2	Indeks
pl. pozioma Poziome natężenie oświetlenia Wysokość: 0.000 m	66.8 lx	37.8 lx	97.8 lx	0.57	0.39	CG1
pl. pionowa 1 Prostopadłe natężenia oświetlenia Wysokość: 1.000 m	39.6 lx	23.6 lx	55.8 lx	0.60	0.42	CG2
pl. pionowa 2 Prostopadłe natężenia oświetlenia Wysokość: 1.000 m	37.2 lx	21.3 lx	56.4 lx	0.57	0.38	CG3
pl. punktów kontrolnych Pionowe natężenie oświetlenia Rotacja: 0.0°, Wysokość: 1.000 m	18.1 lx	8.70 lx	38.3 lx	0.48	0.23	CG4
pl. punktów kontrolnych Pionowe natężenie oświetlenia Rotacja: 180.0°, Wysokość: 1.000 m	19.4 lx	9.94 lx	41.9 lx	0.51	0.24	CG5

Profil użytkowania: Ustawienie wstępne DIALux (5.1.4 Standard (obszar ruchu na zewnątrz))

Teren 1 (Scena świetlna 1)

pl. pozioma

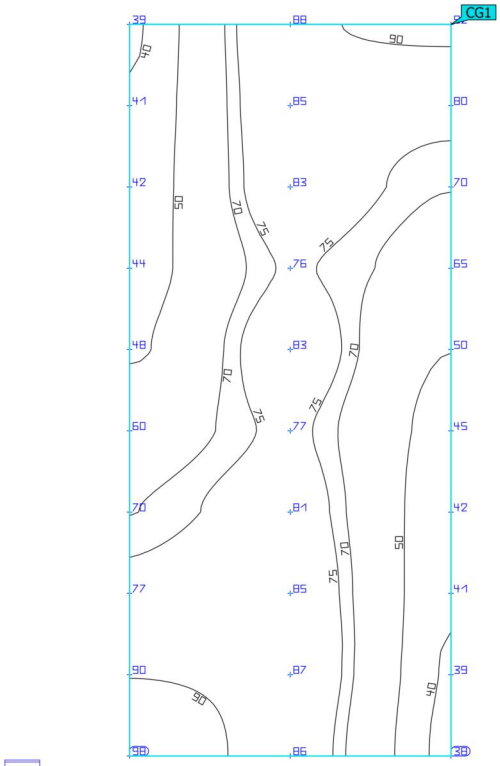



Właściwości	Ē	$E_{min.}$	E_{maks}	U_o (g_1)	g_2	Indeks
pl. pozioma Poziome natężenie oświetlenia Wysokość: 0.000 m	66.8 lx	37.8 lx	97.8 lx	0.57	0.39	CG1

Profil użytkowania: Ustawienie wstępne DIALux (5.1.4 Standard (obszar ruchu na zewnątrz))

Teren 1 (Scena świetlna 1)

pl. pionowa 1

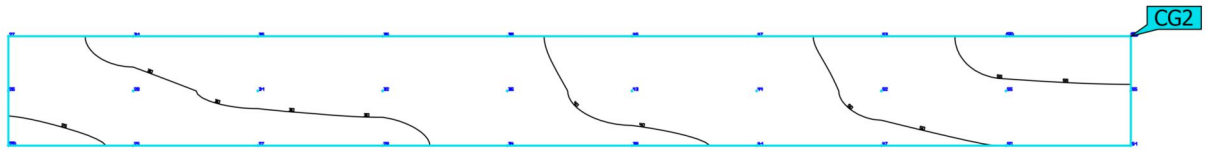

Właściwości	Ē	$E_{min.}$	E_{maks}	U_o (g_1)	g_2	Indeks
pl. pionowa 1 Prostopadłe natężenia oświetlenia Wysokość: 1.000 m	39.6 lx	23.6 lx	55.8 lx	0.60	0.42	CG2

Profil użytkowania: Ustawienie wstępne DIALux (5.1.4 Standard (obszar ruchu na zewnątrz))

Teren 1 (Scena świetlna 1)

pl. pionowa 2

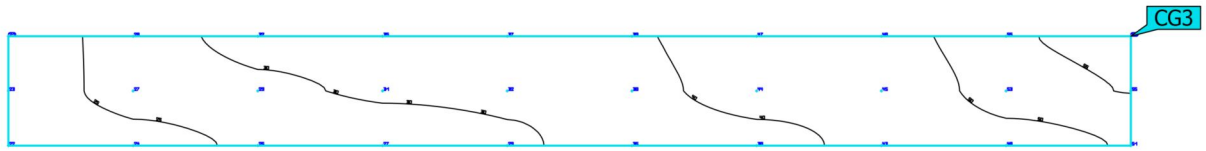

Właściwości	Ē	$E_{min.}$	E_{maks}	U_o (g_1)	g_2	Indeks
pl. pionowa 2 Prostopadłe natężenia oświetlenia Wysokość: 1.000 m	37.2 lx	21.3 lx	56.4 lx	0.57	0.38	CG3

Profil użytkowania: Ustawienie wstępne DIALux (5.1.4 Standard (obszar ruchu na zewnątrz))

Teren 1 (Scena świetlna 1)

pl. punktów kontrolnych

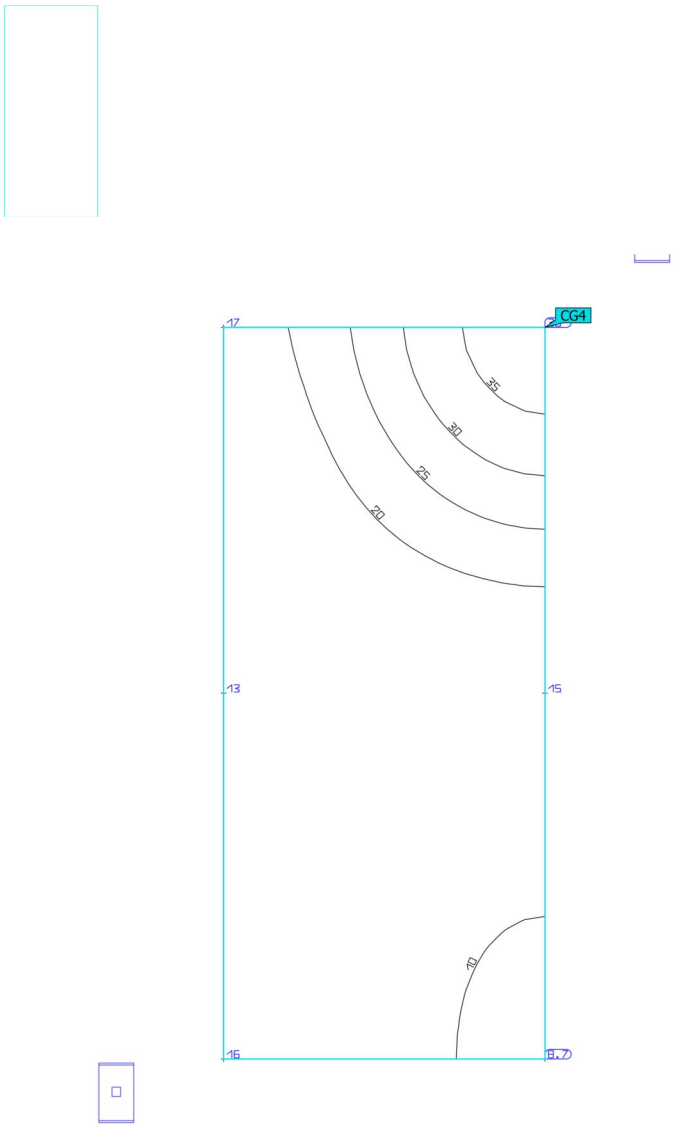

Właściwości	Ē	$E_{min.}$	E_{maks}	U_o (g_1)	g_2	Indeks
pl. punktów kontrolnych Pionowe natężenie oświetlenia Rotacja: 0.0°, Wysokość: 1.000 m	18.1 lx	8.70 lx	38.3 lx	0.48	0.23	CG4

Profil użytkowania: Ustawienie wstępne DIALux (5.1.4 Standard (obszar ruchu na zewnątrz))

Teren 1 (Scena świetlna 1)

pl. punktów kontrolnych

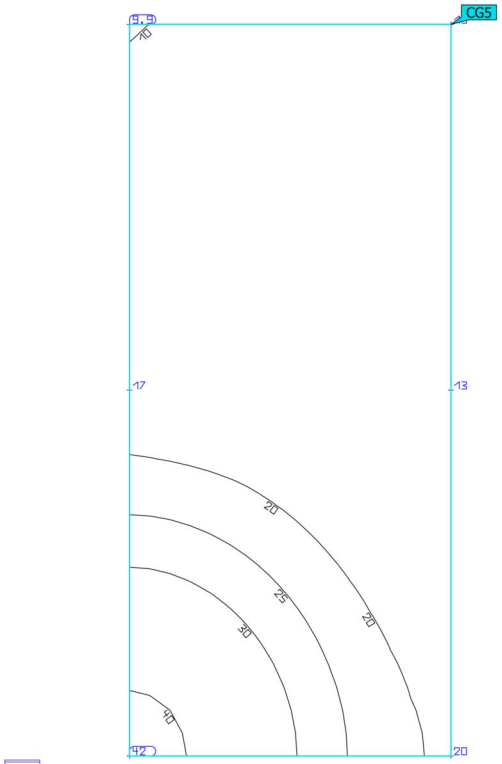

Właściwości	Ē	$E_{min.}$	E_{maks}	U_o (g_1)	g_2	Indeks
pl. punktów kontrolnych Pionowe natężenie oświetlenia Rotacja: 180.0°, Wysokość: 1.000 m	19.4 lx	9.94 lx	41.9 lx	0.51	0.24	CG5

Profil użytkowania: Ustawienie wstępne DIALux (5.1.4 Standard (obszar ruchu na zewnątrz))